SALVALAIO CESARE S.r.l.
INDUSTRIA MANUFATTI IN CEMENTO
Via Trieste 142, loc. Portegrandi di Quarto d'Altino (VE)
tel. 0422-789178
fax 0422-789103

# VASCA BIOLOGICA TIPO "Varese" DIAMETRO 100 - A 2 ELEMENTI CALCOLO DELLA CAPACITA' (Litri) e NR. PERSONE SERVITE

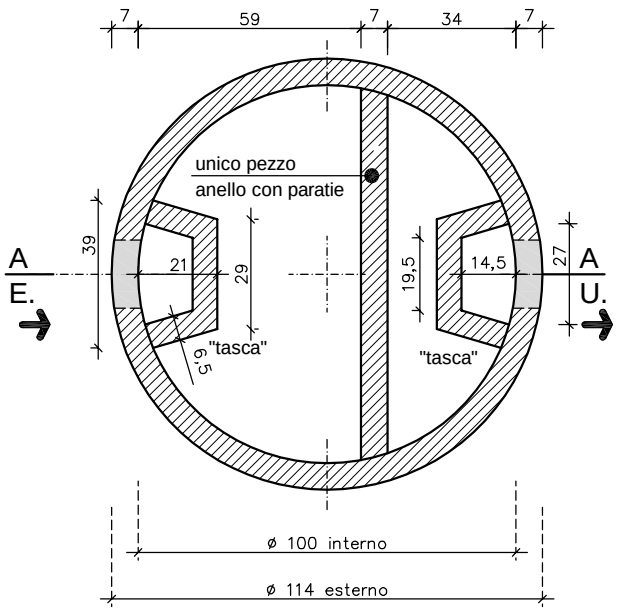


pianta elemento superiore sc. 1:20

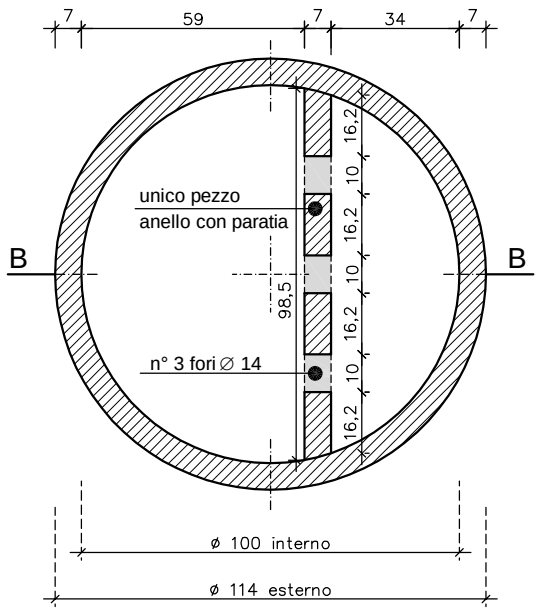


pianta elemento di fondo sc. 1:20

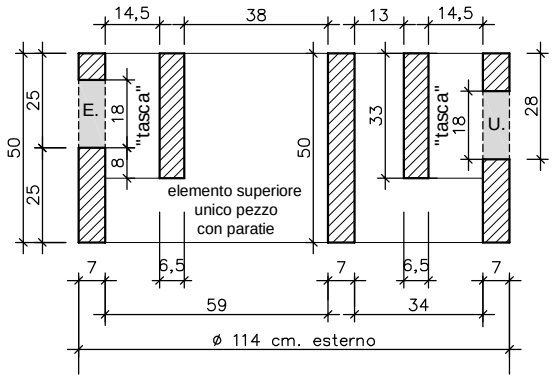


sezione A-A sc. 1:20
elemento superiore

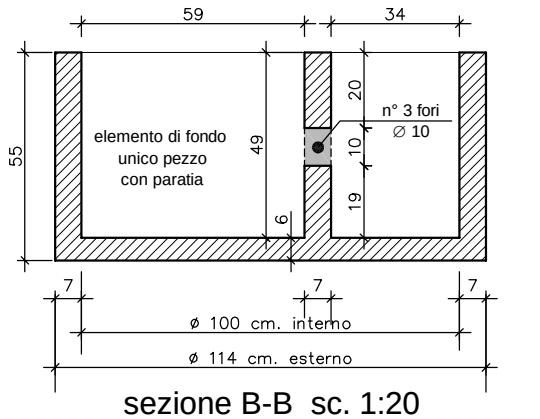


sezione B-B sc. 1:20
elemento di fondo

Per aumentare la capienza della vasca ed il numero delle persone servite, è possibile aggiungere degli elementi intermedi, vedasi le schede tecniche relative alle prolunghe per le vasche biologiche tipo "Varese".

**Il numero delle persone servite, in base alla capacità della vasca, può variare a seconda delle disposizioni che l'ente locale può adottare. La capacità della vasca è stata calcolata per un carico pari a 80-100 Lt. per persona servita al giorno.**

| descrizione prodotto | codice prodotto | Volume (Litri) elemento superiore | V = area cerchio x H. utile - (ingombri)<br>V = 0,79 x 0,25 - (0,023) = 0,175 mc.<br>pari a Litri 175 | Volume Totale 528 Lt. |
|---|---|---|---|---|
| vasca biologica tipo "Varese" ∅ int. 100 cm. | 2360100_2EL | Volume (Litri) elemento di fondo | V = area cerchio x H. utile - (ingombri)<br>V = 0,79 x 0,49 - (0,034) = 0,353 mc.<br>pari a Litri 353 | Persone servite 5/6 pp |