SALVALAIO CESARE S.r.l.
INDUSTRIA MANUFATTI IN CEMENTO
Via Trieste 142, loc. Portegrandi di Quarto d'Altino (VE)
tel. 0422-789178
fax 0422-789103

VASCA BIOLOGICA TIPO "Varese" DIAMETRO 100 - A 1 ELEMENTO CALCOLO DELLA CAPACITA' (Litri) e NR. PERSONE SERVITE

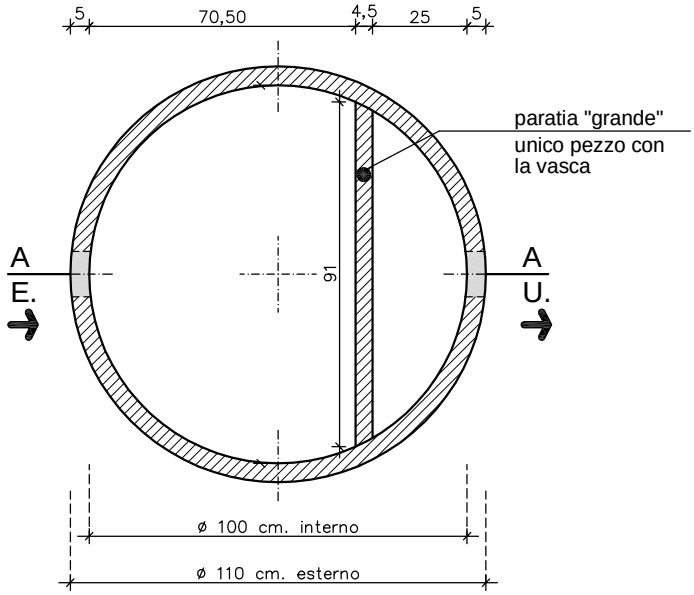

pianta elemento monolitico sc. 1:20

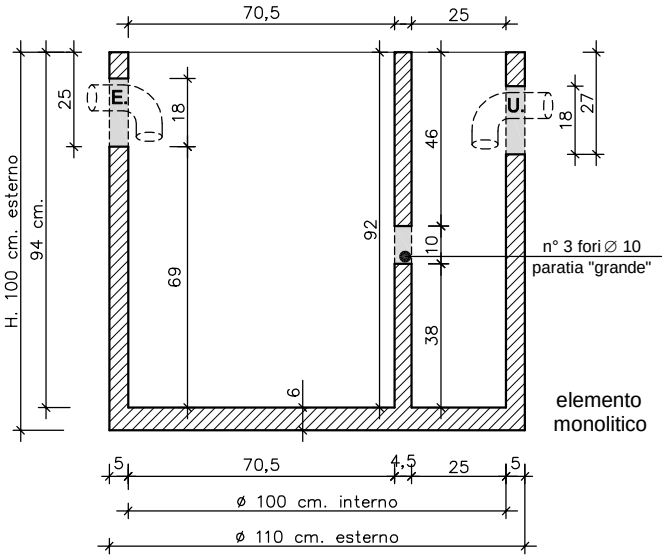

sezione A-A sc. 1:20

Per aumentare la capienza della vasca ed il numero delle persone servite, è possibile aggiungere degli elementi intermedi, vedasi le schede tecniche relative alle prolunghe per le vasche biologiche tipo "Varese".

Il numero delle persone servite, in base alla capacità della vasca, può variare a seconda delle disposizioni che l'ente locale può adottare. La capacità della vasca è stata calcolata per un carico pari a 80-100 Lt. per persona servita al giorno.

descrizione prodotto	codice prodotto	Volume (Litri) elemento monolitico	V = area cerchio x H. utile - (ingombri) V = 0,79 x 0,69 - (0,028) = 0,517 mc. pari a Litri 517	Volume Totale 517 Lt. Persone servite 5/6 pp
vasca biologica tipo "Varese" ∅ int. 100 cm.	2360100_1EL			